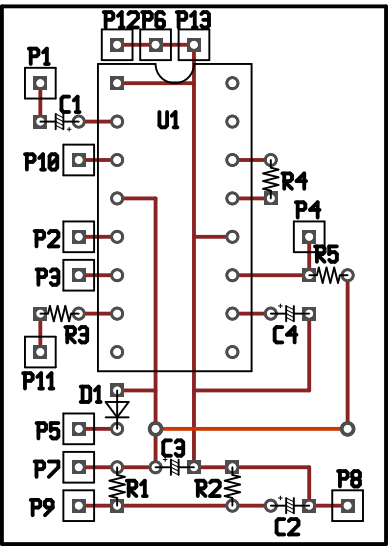
P12
P6
P13
P1
C1
U1
P10
R4
P4
P2
R5
P3
R3
C4
P11
D1
P5
C3
P7
R1
R2
P8
P9
C2