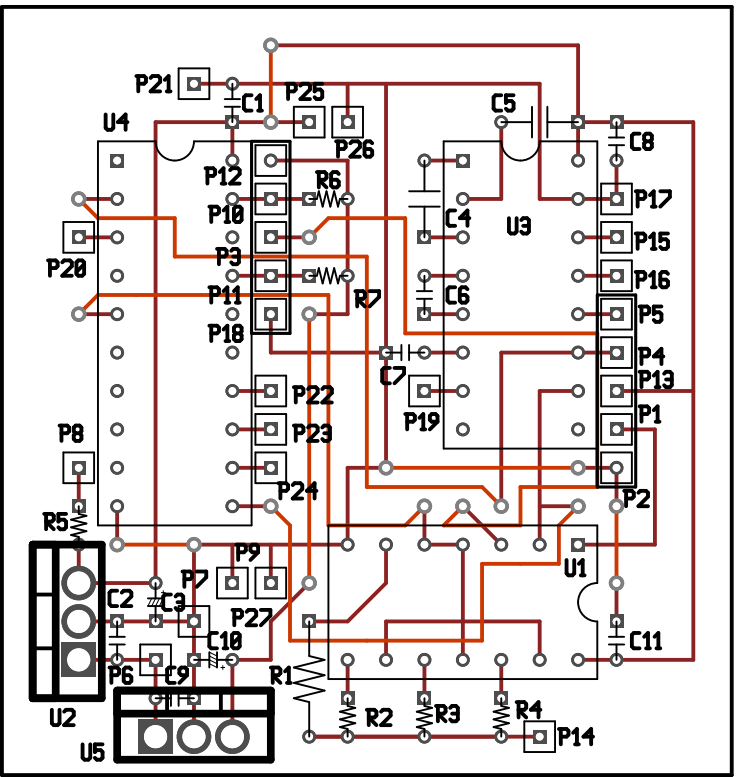
P21
C1
P25
P26
U4
C5
C8
P12
R6
P10
P3
P11
R7
P18
P20
C4
U3
C6
C7
P19
P17
P15
P16
P5
P4
P13
P1
P2
P22
P23
P24
P8
R5
P9
P7
P27
C2
C3
C10
P6
C9
U2
U5
R1
R2
R3
R4
P14
U1
C11