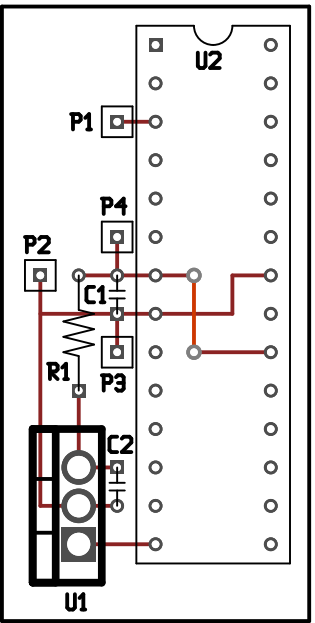
U2
P1
P4
P2
C1
R1
P3
C2
U1